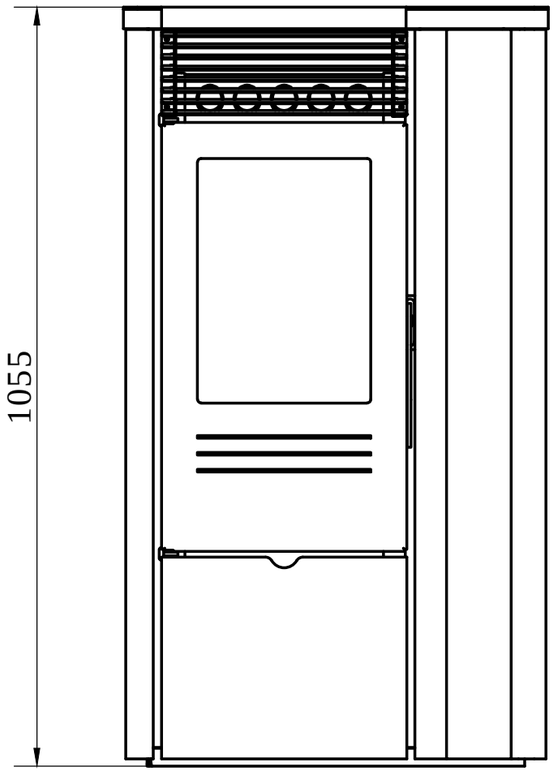
1055

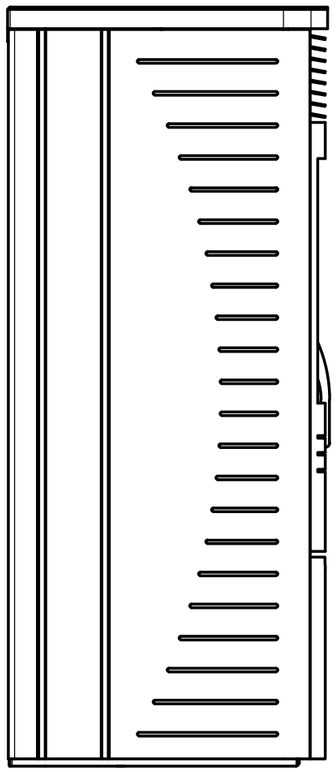

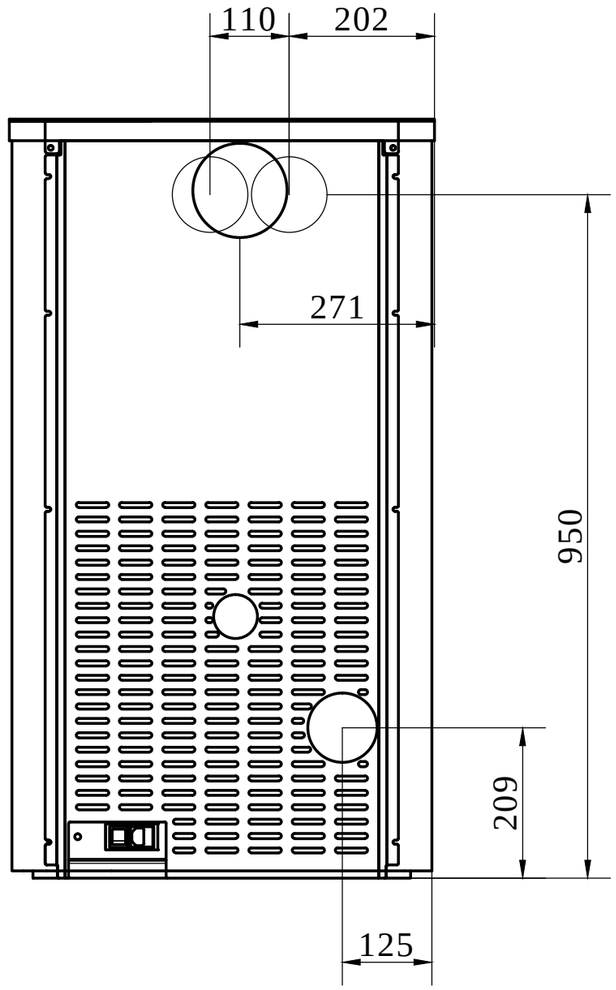
110
202
271
950
209
125

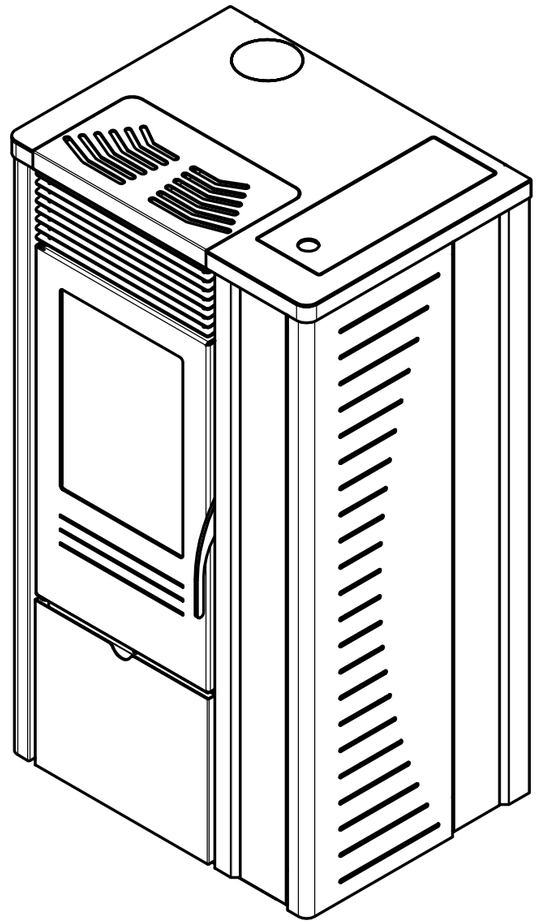

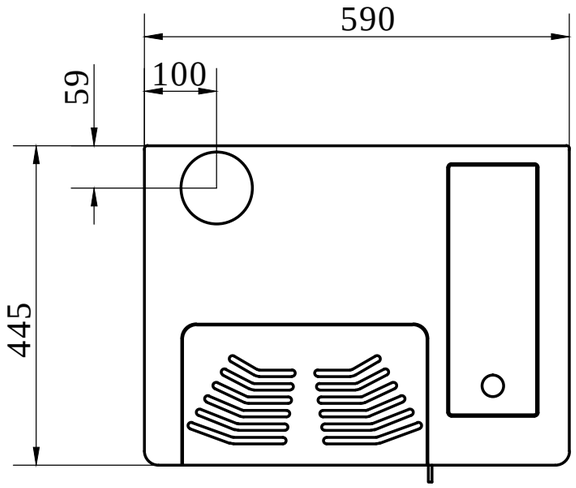
590
100
59
445